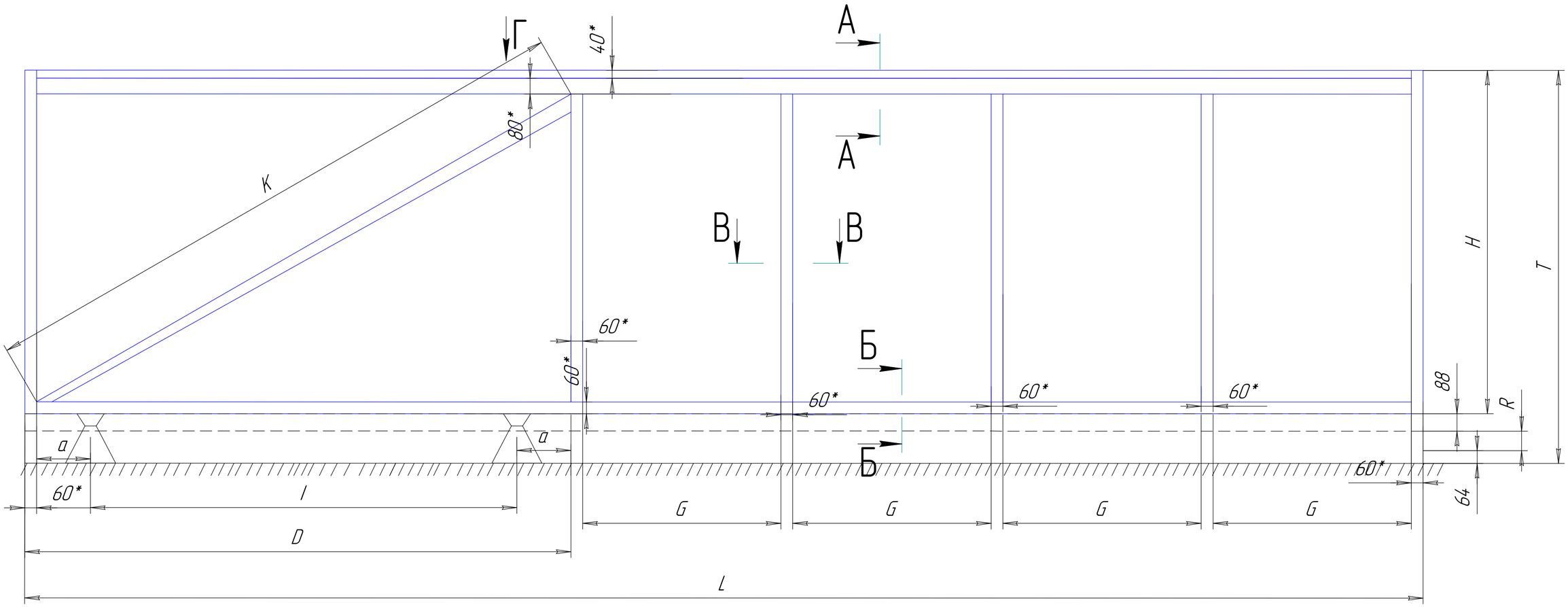

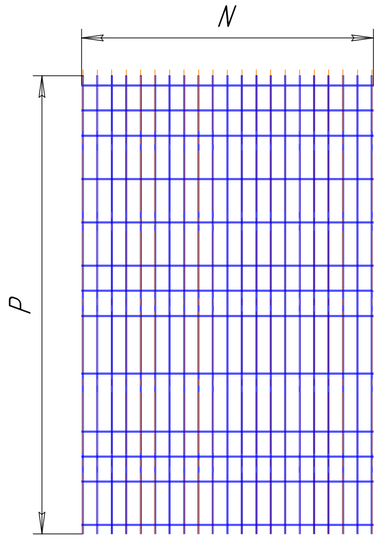

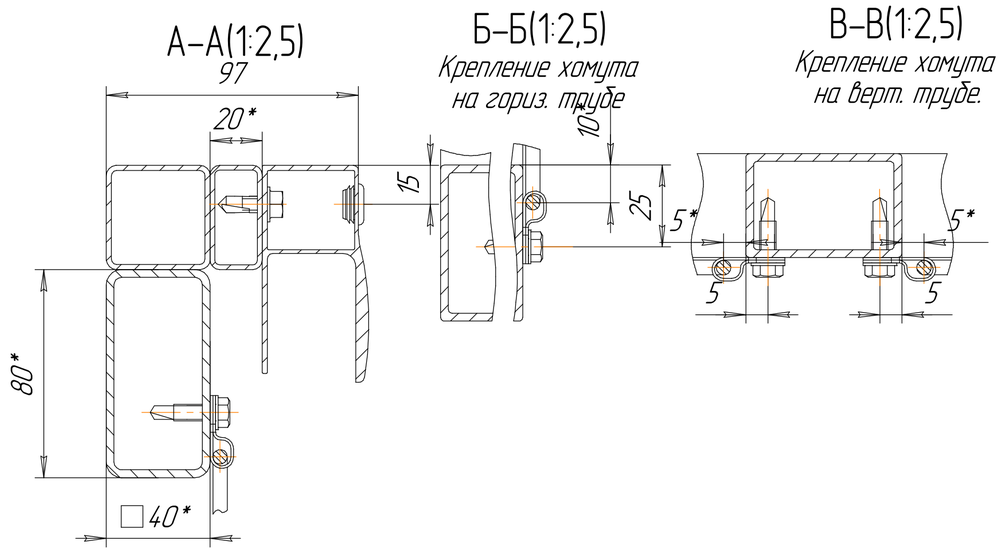

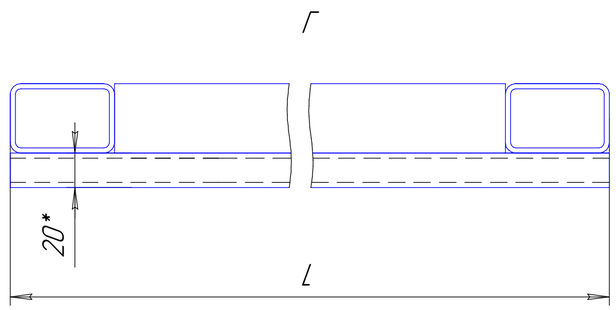

Наплывы и неровности сварных швов зачистить!
Стружка в местах крепления хомутов саморезами не допускается!

Изм.	Лист	№ докум.	Подп.	Дата	Ворота сдвижные	Лит.	Масса	Масштаб
Разраб.								1:10
Пров.						Лист	Листов	1
Т.контр.								
Н.контр.								
Утв.								

Перв. примен. | Справ. № | Подп. и дата | Инв. № дубл. | Взам. инв. № | Подп. и дата | Инв. № подл.

Копировал | Формат А2